Planetengetriebemotor 50ECMP420

Dieser bürstenlose Planetengetriebemotor ist eine hochwertige Motor-Getriebekombination mit folgenden Eigenschaften:

- Bürstenloser EC-Motor
- Getriebe aus gefrästen Metallzahnrädern
- Kugellager
- Verdrehspiel: ≤3°
- Radiallast 10mm vom Flansch: 80N
- Axiallast: 30N
- Radiales Spiel (nahe der Welle): ≤0,07mm
- Axiales Spiel: 0,3mm
- Betriebstemperatur: -10°C bis +60°C
- Relative Luftfeuchtigkeit: 20-85%

Der Planetengetriebemotor ist ausrüstbar mit einem Encoder.

Typenschlüssel

50ECMP420 -	20 -	24 -	15 -	B	E
Typ	**Motortyp** 20 30	**Spannung** 24V	**Untersetzung** 3,8 ….. 346	**Lager** B: Kugellager	**optional** E: Encoder

Planetengetriebemotor – technische Daten

	Getriebe-stufen	1		2			3				4		
	Unter-setzung	3,8	4,9	15	19	24	56	71	91	116	212	271	346
	Getriebelänge L in mm	95		105,4			115,4				125,8		
Motortyp 20	Leerlaufdrehzahl in U/min	524	410	133	105	83	36	28	22	17	9,4	7,4	5,8
	Nenndrehzahl in U/min	366	287	93	74	58	25	20	15	13	7,8	6,4	5,2
	Nennmoment in Nm	0,15	0,2	0,55	0,69	0,87	1,8	2,3	3	3,8	5	5	5
	Spitzenmoment In Nm	1,5	1,5	6	6	6	12	12	12	12	15	15	15
Motortyp 30	Leerlaufdrehzahl in U/min	785	615	200	158	125	54	42	33	26	14	11	-
	Nenndrehzahl in U/min	550	430	140	111	88	38	30	23	20	12	10	-
	Nennmoment in Nm	0,21	0,26	0,73	0,92	1,2	2,5	3,1	4	4	5	5	-
	Spitzenmoment In Nm	1,5	1,5	6	6	6	12	12	12	12	15	15	-

Motor - technische Daten

Motortyp	Spannung In V	Nenndrehzahl In U/min	Nennmoment In (mNm)	Nennstrom in A	Leerlaufstrom mA	Leerlaufdrehzahl In U/min	Spitzenmoment In mNm	Nennleistung in W
20	24	1400	45	0,6	≤ 120	2000	120	6,5
30	24	2100	60	1,1	≤ 160	3000	180	13

© Copyright by Drive-System Europe Ltd.

Bemaßung

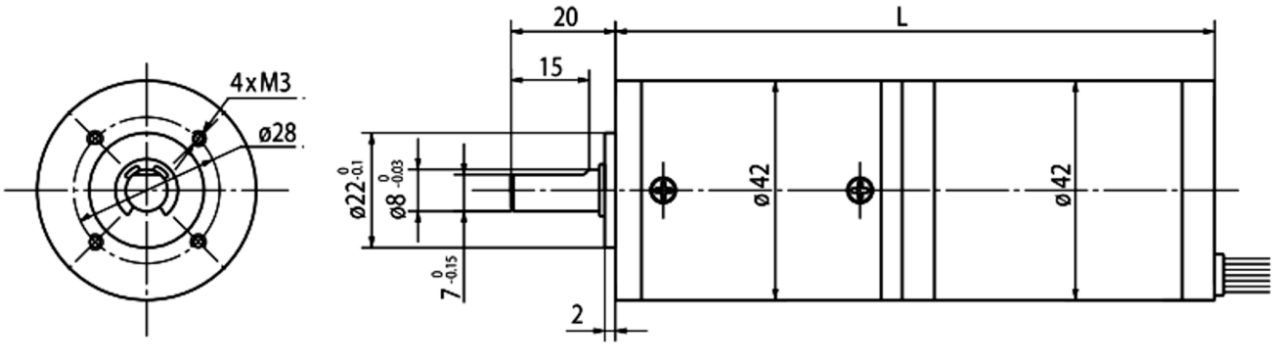

Kabelbelegung

Kontakt	Litzen-farbe	Funktion	Beschreibung	Kabel-Typ
1	Blau	V_{CC}	Versorgungsspannung	UL1007 26AWG
2	Gelb	Hall A	Hallsensoren	
3	Braun	Hall B		
4	Rot	Hall C		
5	Grün	GND	Masse	
6	Rot	Phase U	Motoranschluss	UL1007 22AWG
7	Braun	Phase V		
8	Schwarz	Phase W		

© Copyright by Drive-System Europe Ltd.